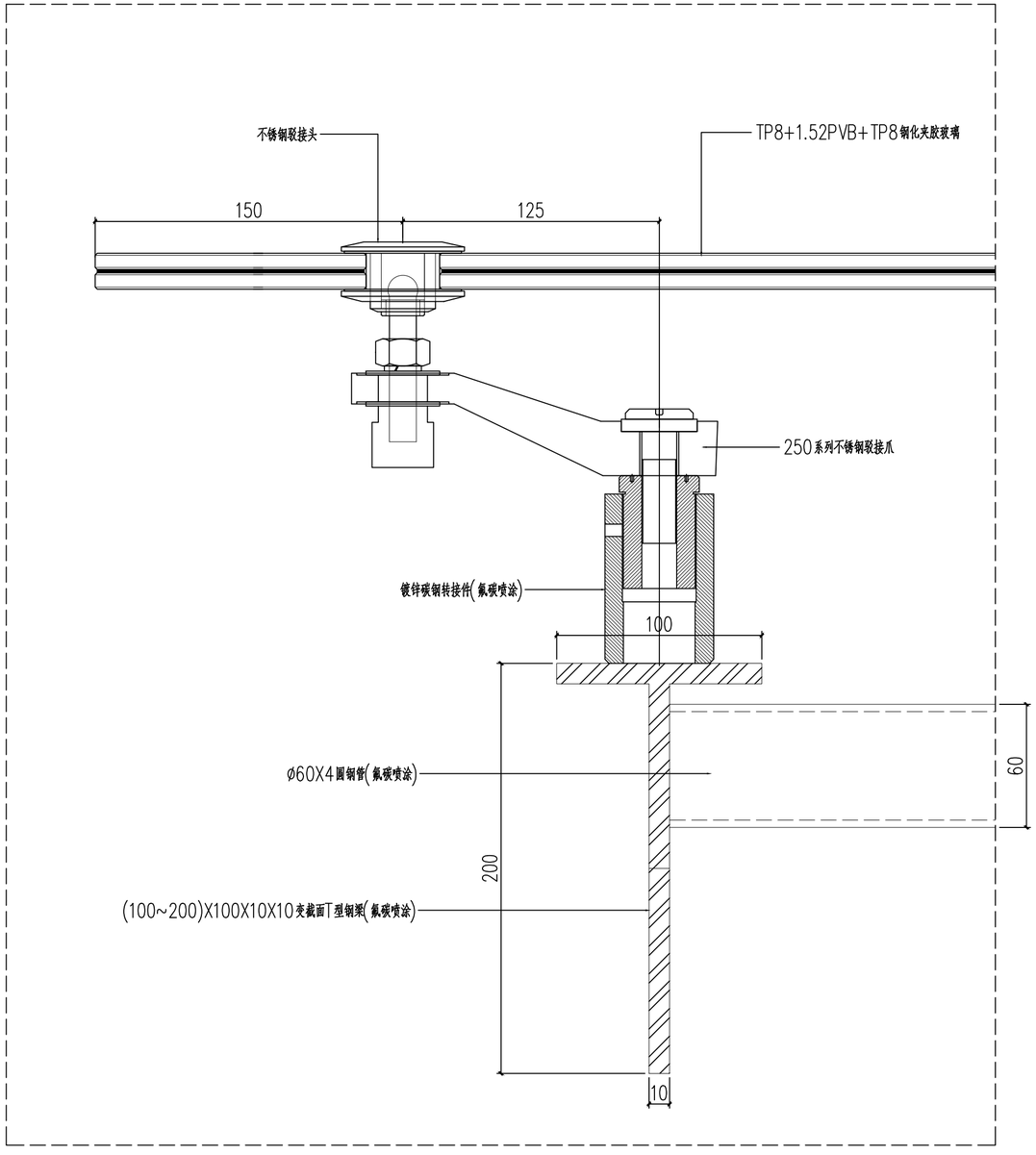

①玻璃雨棚横剖节点图 1:2

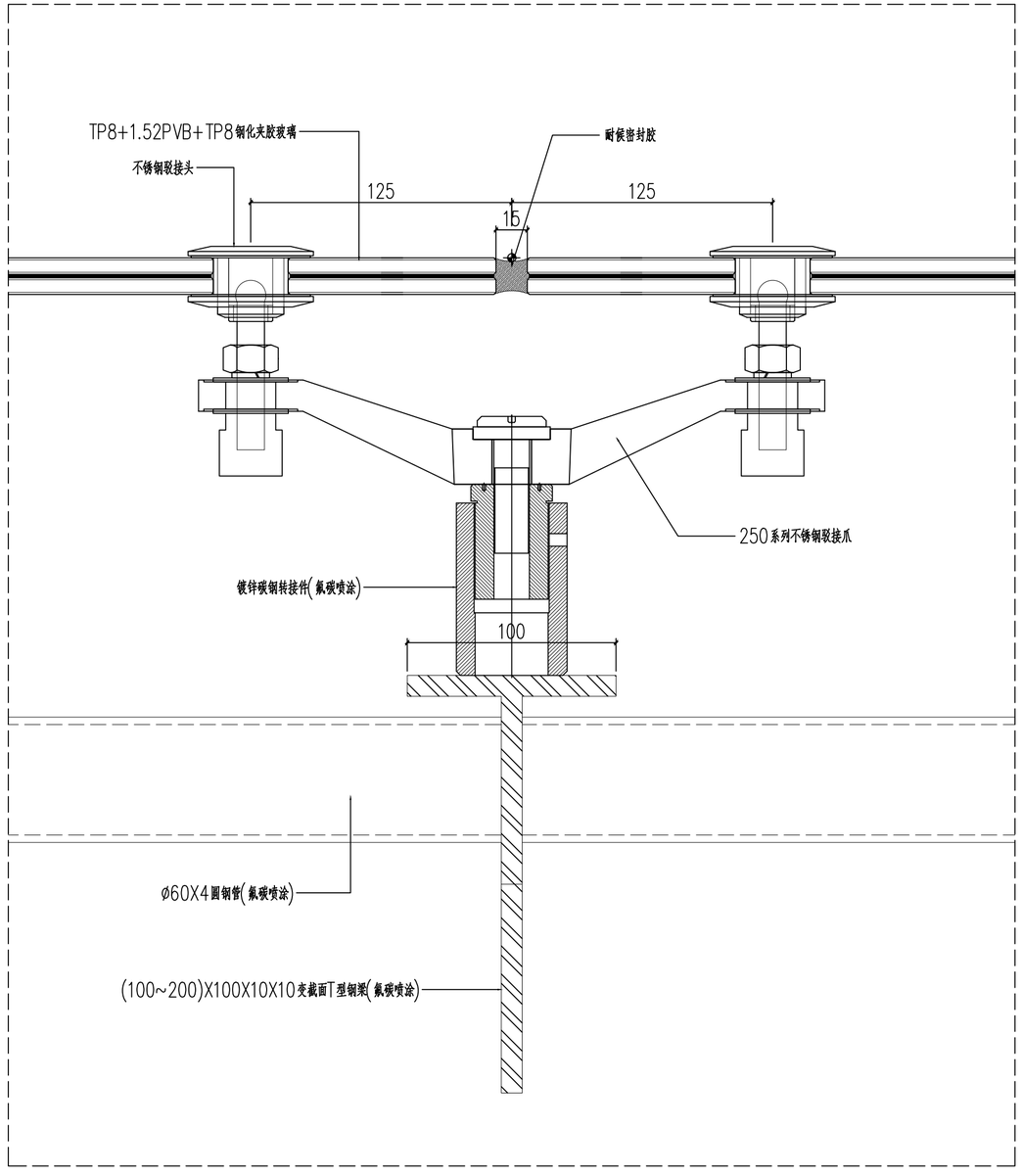

②玻璃雨棚横剖节点图 1:2

| 会签栏 | | |