半正面

1：100

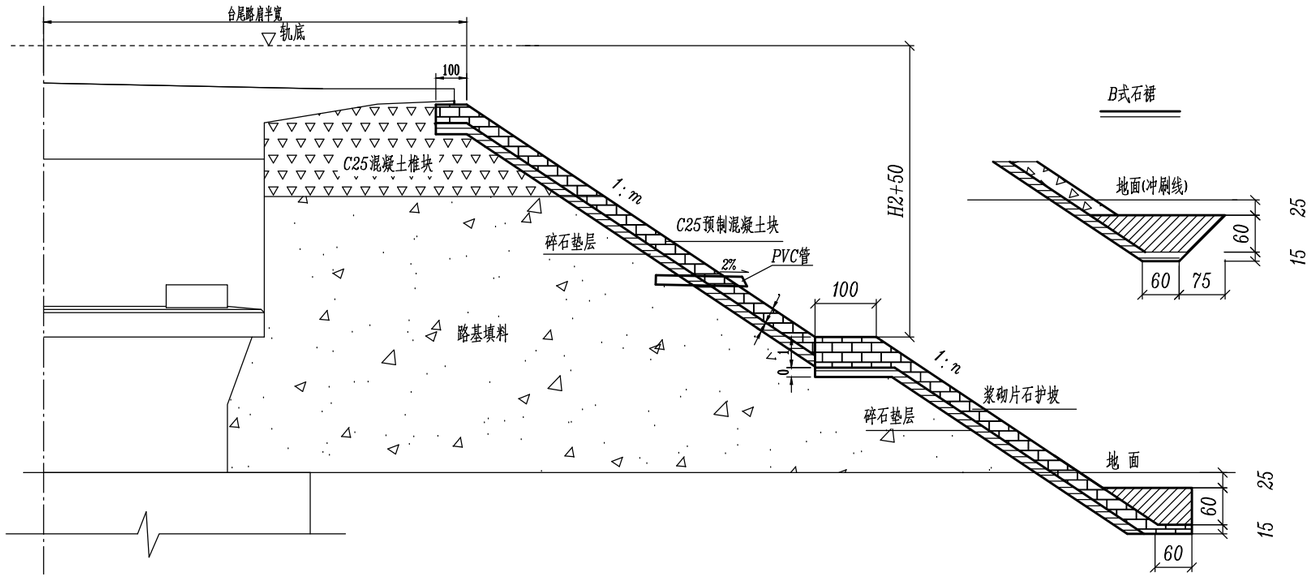

B式石裙

侧 面

1：100

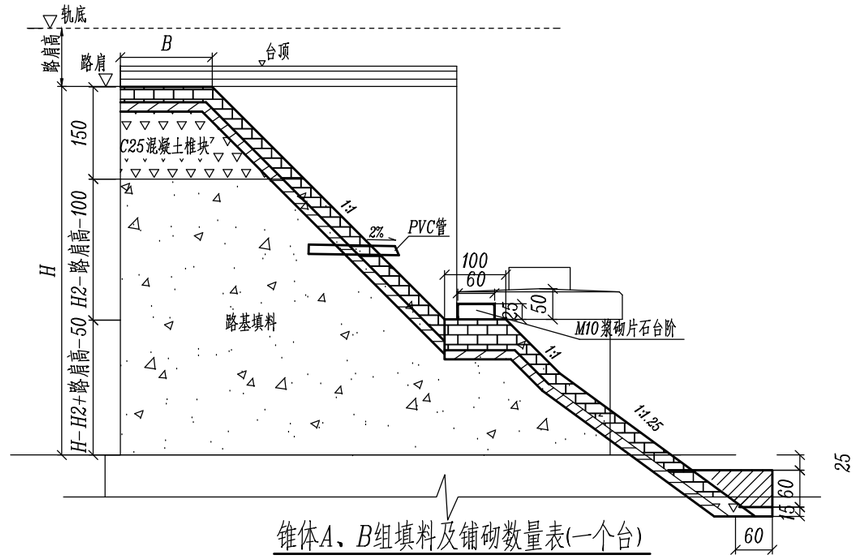

半平面

1：100

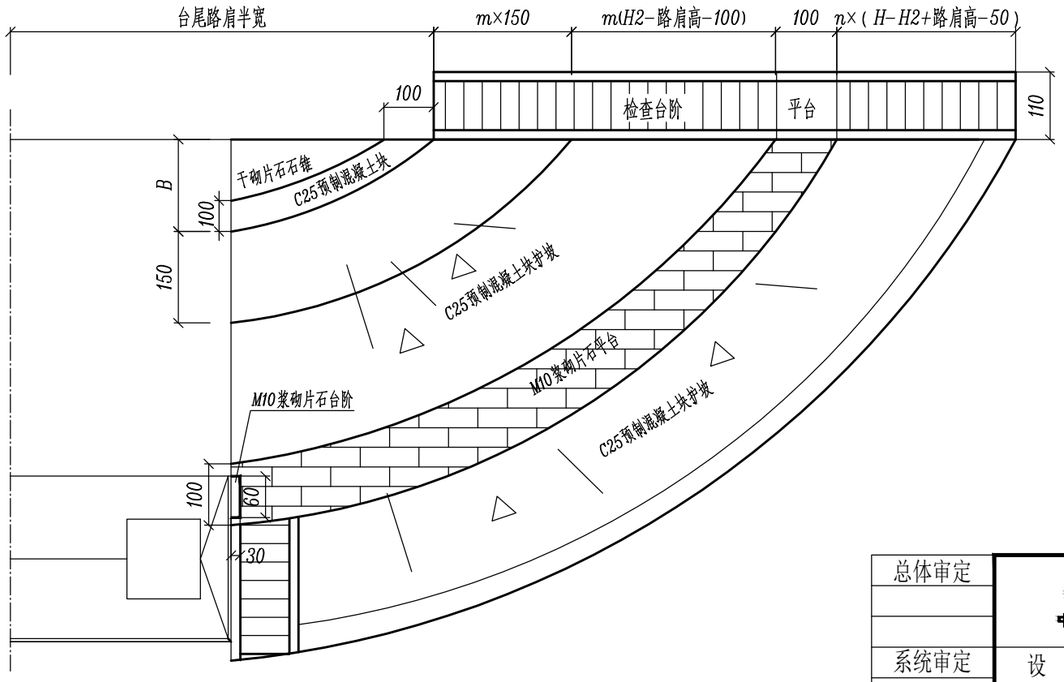

锥体A、B组填料及铺砌数量表(一个台)

H (m)	路基填料	C25混凝土	C25混凝土块		碎石垫层		PVC管材 (φ90mm)
	锥 体 (m^3)	石 锥 (m^3)	护 坡 (m^3)	石 裙 (m^3)	护 坡 (m^3)	石 裙 (m^3)	泄水孔 (m)
6	442	20	63.1	41.2	18.0	5.8	28.0
7	531	24	72.9	46.5	20.8	6.6	39.2
8	806	29	96.7	91.7	27.6	7.3	52.0
9	1120	35	124.6	141.7	36.5	8.2	65.0

注：本表按照m=1.5，n=1.5计算。

说明：

1、本图尺寸除注明者外，其余均以厘米计。

2、桥台锥体为1/4个截头椭圆锥体。线路路肩横向宽度为8.1m，锥体上部1.5m高部分采用C25混凝土做成实体锥块，锥体填料与路基填料一致，护坡采用C25混凝土预制正六边形块，预制混凝土块厚0.15m，砂砾垫层厚0.1m，垂裙采用C25混凝土砌筑。护坡周边采用M20水泥砂浆抹齐。路肩下填土不大于6m时，锥体纵向坡度1:1，大于6m时，路肩下6m以下部分纵向坡度1:1.25，横向坡度参考相邻路基设置；在顶帽底处设1.0m宽平台作为检查通道，平台采用M10浆砌片石，厚0.5m。

3、图中石裙数量为A式石裙，若采用B式石裙，其数量可按1.3倍计。填土较高桥台在台前做护脚墙收坡。

4、锥体护坡应设ø10cm泄水孔，坡度为4%，并用PVC管材预埋，间距不大于1.5m。泄水孔后0.5×0.5m范围内设砂砾反滤层，厚0.3m。PVC管靠碎石垫层一侧管头用0.2×0.2m大的透水土工布（400g/m^2）包裹。

5、桥台锥体数量计算至台尾，并以台尾作为路桥分界线。在台尾两侧设置浆砌片石检查台阶。

6、图中m、n参考台后相邻路基设置，锥体平台在台尾后5m长范围内作尖灭处理，并做好锥体与路基边坡的衔接，该部分数量已计列。

总体审定	
系统审定	
工点/系统项目负责人	

中铁二院工程集团有限责任公司
CHIAN RAILWAY ERYUAN ENGINEERING GROUP CO.LTD

市郊铁路璧山至铜梁线工程

设 计		
复 核		
专业负责人		
审 核		
审 定		

高架区间通用图
桥梁附属结构设计图
桥梁工点附属设计
桥台锥体护坡构造图

专 业	桥 梁
图 别	施工图设计（审）
图 号	BTX-QT-SS-QL-06/03-011A
日 期	2022.05
第 1 张	共 1 张

防淹门 | 电力监控 | 电扶梯 | AFC | 门 禁
信 号 | 综合监控 | FAS | BAS
接 地 | 接触轨 | 供 电 | 通 信
屏蔽门 | 给排水 | 自动灭火 | 低压配电
线 路 | 限 界 | 轨 道 | 通风空调
系统设计单位
低压配电 | 防 水 | 区 间
建 筑 | 结 构 | 通风空调 | 给排水
工点设计单位

I－I 截面

1：20

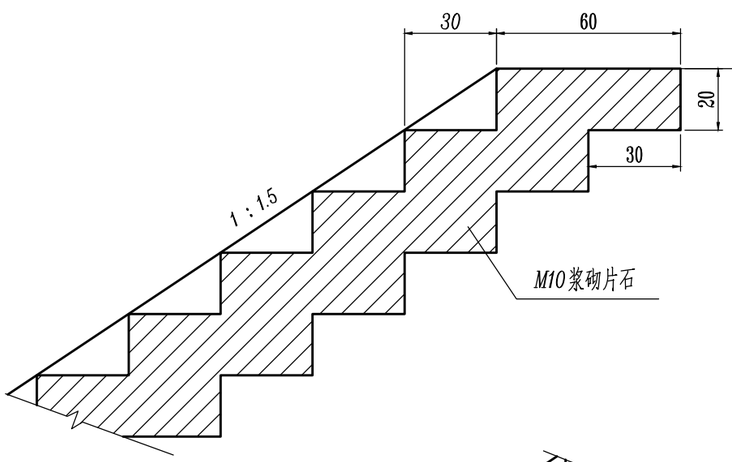

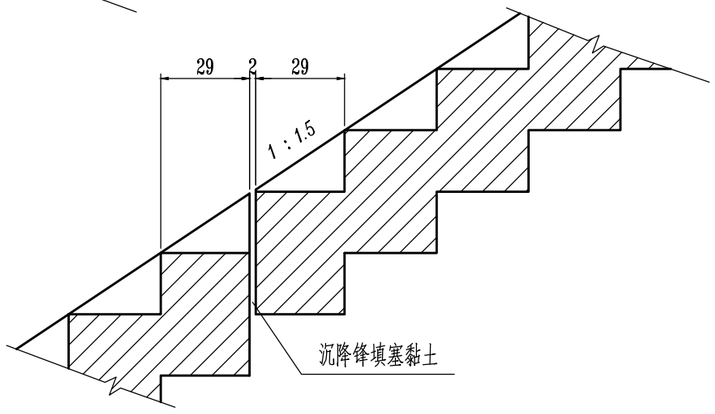

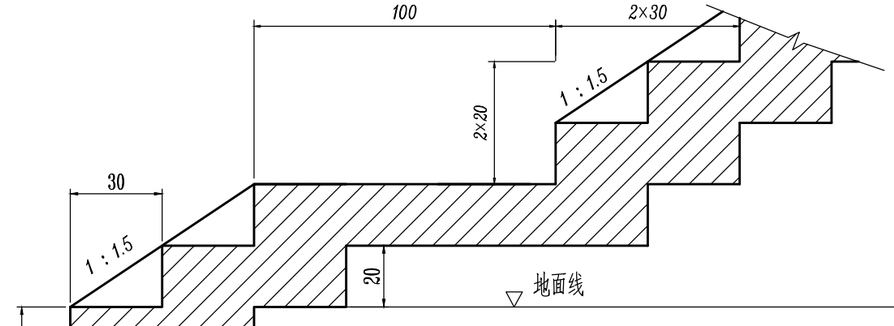

检查台阶正面

1：20

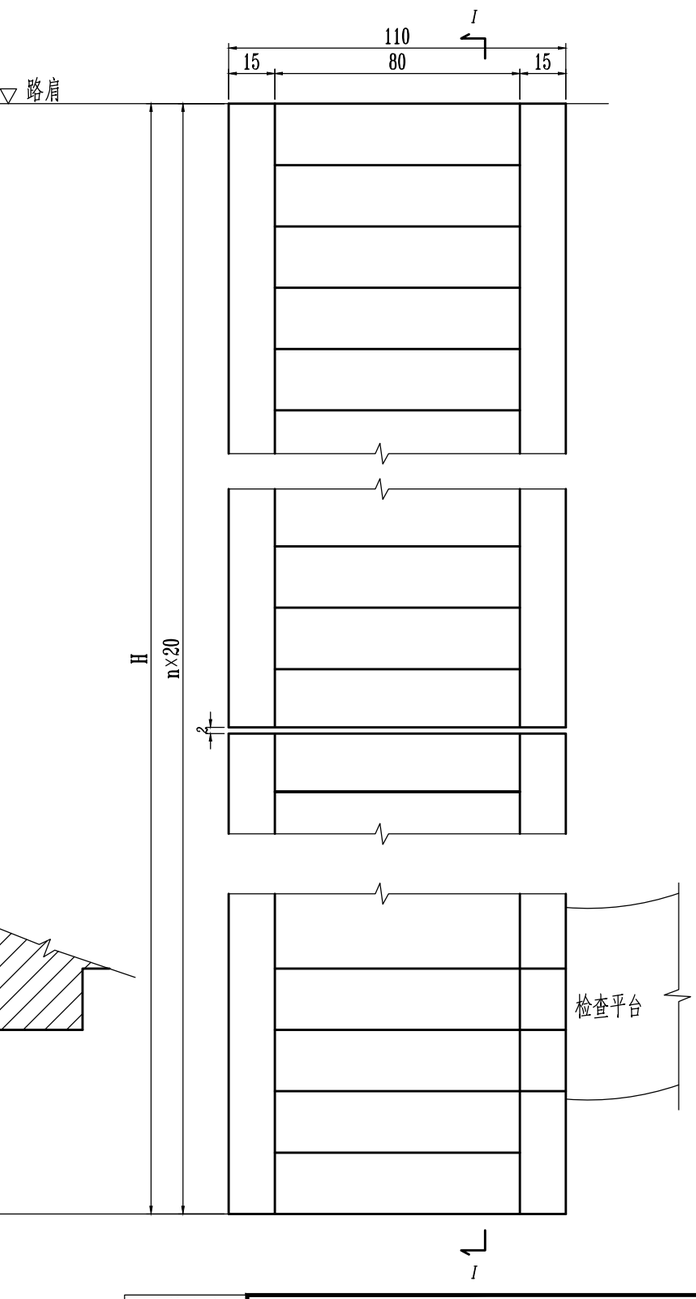

正六边形混凝土块

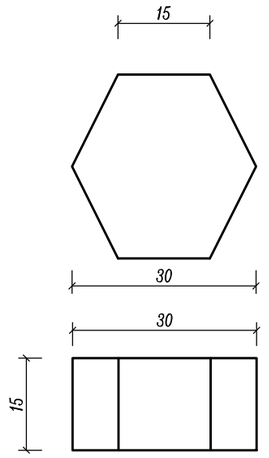

水泥砂浆抹边

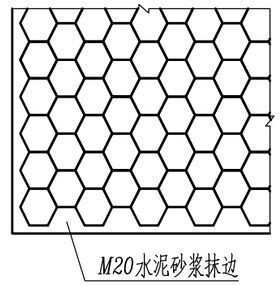

工程数量表(一个台阶)

H (m)	台阶圬工 (m^3)	挖土方 (m^3)	沉降缝填黏土 (m^3)
6	4.66	6.94	0.02
7	5.36	8.00	0.03
8	6.07	9.05	0.03
9	6.83	10.20	0.04

说明：

1、本图尺寸除注明者外，其余均以厘米计。

2、在路堤双侧边坡上设置检查台阶。每升高2m设置一道沉降缝，并用黏土填塞。

3、检查台阶应在路堤沉降稳定后砌筑。

4、注意路堤检查台阶与锥体检查平台的合理衔接。

总体审定	中铁二院工程集团有限责任公司 CHIAN RAILWAY ERYUAN ENGINEERING GROUP CO.LTD		市郊铁路璧山至铜梁线工程
系统审定	设计		高架区间通用图 桥梁附属结构设计图 桥梁工点附属设计 桥台路堤检查台阶图
工点/系统项目负责人	复核		专业：桥梁 图别：施工图设计（审） 图号：BTX-QT-SS-QL-06/03-012A 日期：2022.05 第 1 张 共 1 张
	专业负责人		
	审核		
	审定		

工点设计单位：建筑 结构 通风空调 给排水 | 低压配电 防水 区间 | 系统设计单位：线路 限界 轨道 通风空调 | 屏蔽门 给排水 自动灭火 低压配电 | 信号 综合监控 FAS BAS | 电力监控 电扶梯 AFC 门禁 | 接地 接触轨 供电 通信 | 防淹门